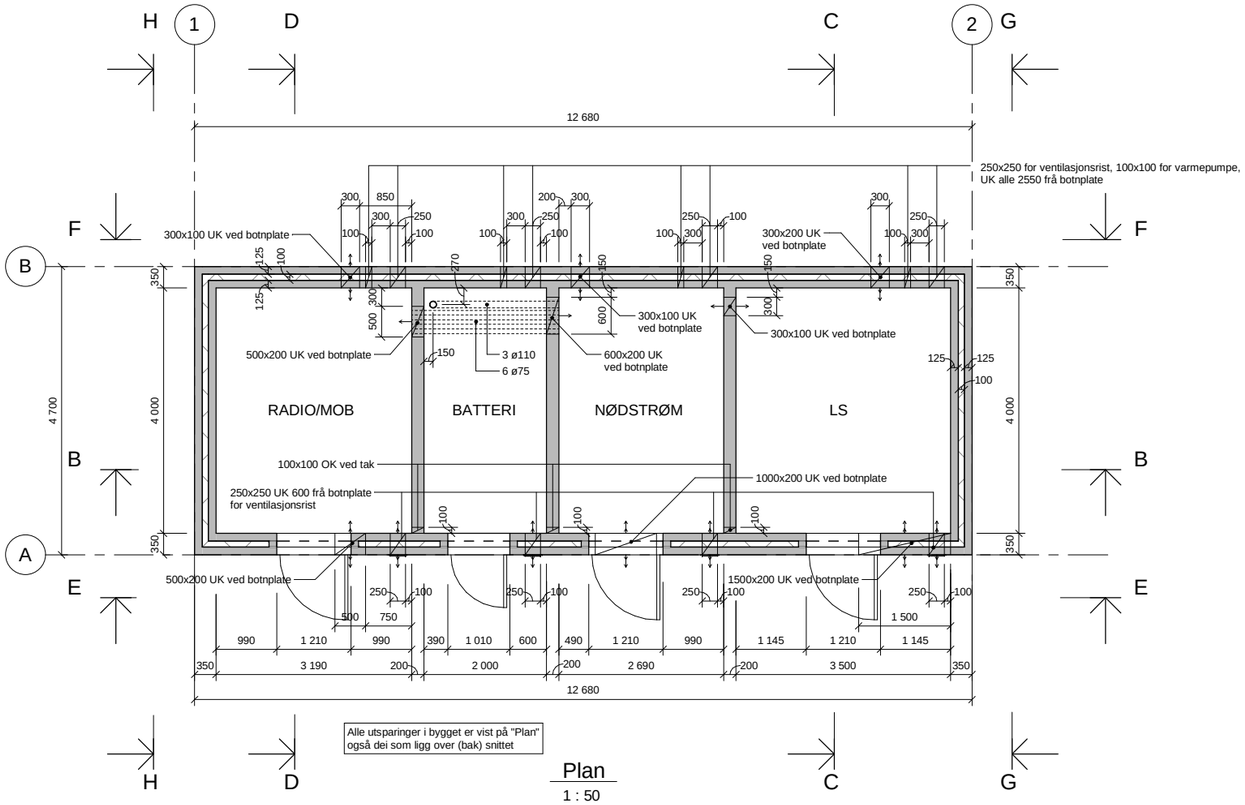

Plan
1 : 50

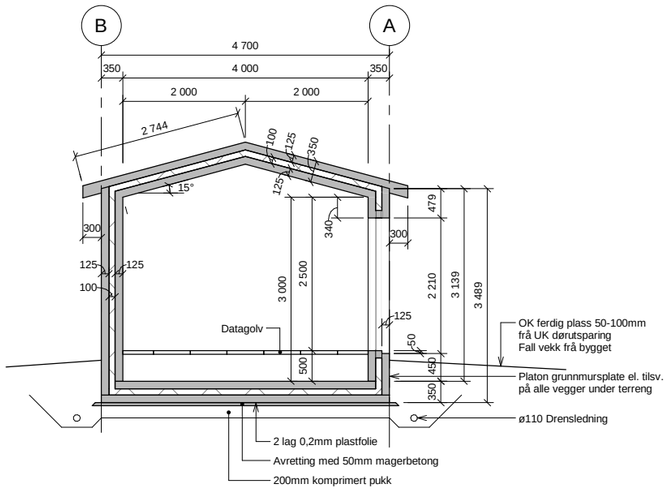

Snitt C-C
1 : 50

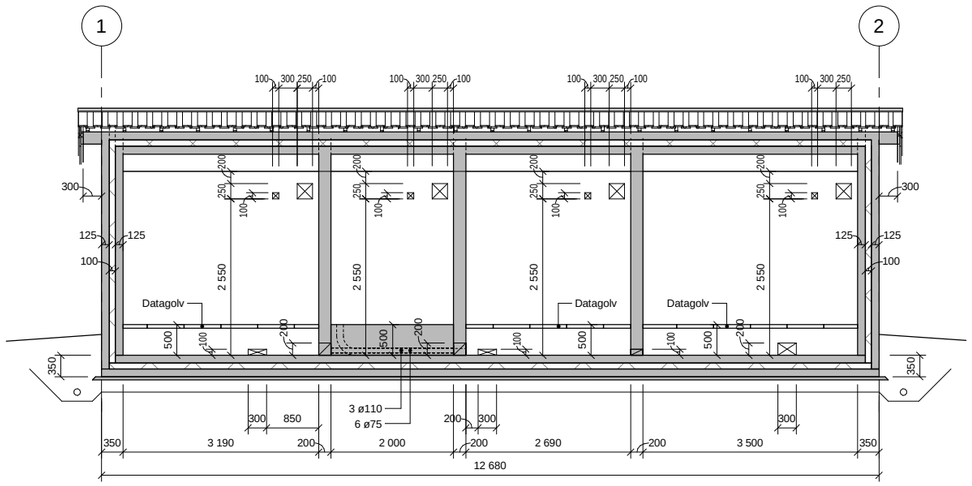

Snitt B-B
1 : 50

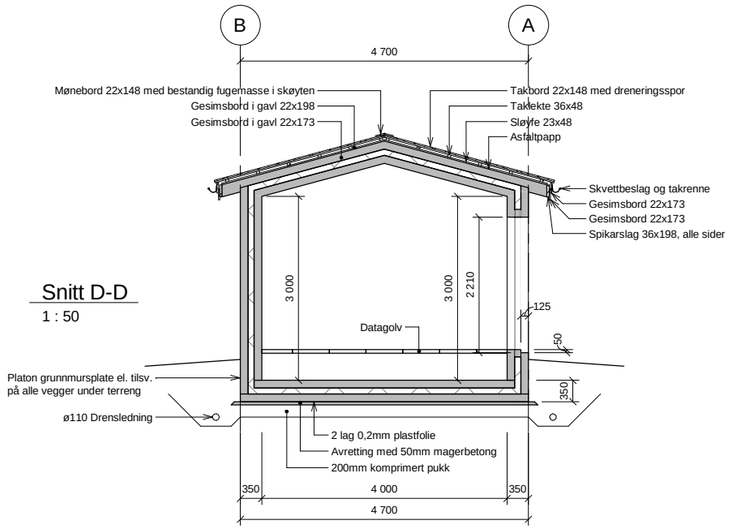

Snitt D-D
1 : 50

Merknader:

Betongkvalitet: B35 SV-40
Bestandighetsklasse: MF40
Luftinnhold: 5.0 +-15%
Utførelsesklasse 2, NS-En 13670
Nøyaktighetsklasse A, Håndbok 026, Prosesskode 2

Forskaling:
Vertikale bord utvendig, lemmer eller bord innvendig
Det skal leggast vekt på ei tiltalande betongoverflate
Synlege hjørner avfasast 20mm

Stålkvalitet enkelstenger B500NC, NS 3576-3

Overdekning botnplate og vegger:
Mot isolasjon 30 +-15mm til konstruktiv armering
Øvrige flater 65 +-15mm til konstruktiv armering

Overdekning tak:
Nedre plate
UK 40 +-15mm til konstruktiv armering
OK mot isolasjon 55 +-15mm til konstruktiv armering

Øvre plate
UK mot isolasjon 30 +-15mm til konstruktiv armering
OK 65 +-115mm til konstruktiv armering

OK = overkant
UK = underkant

IK = innerkant
YK = ytterkant

BS = begge sider

Takbord og gesimskledning trykkimpregnert mørk brun
Taklekter, sløyfer og spikarslag trykkimpregnert
Asfaltpapp type Icopal Super D eller tilsvarande
Takrenne i svart aluminium

Revisjon	Revisjonen gjelder	Utarb	Kontr	Godkjent	Rev. dato
		Arkivref.			

Statens vegvesen

Lyngfjelltunnelen

Fv57
LYNGFJELLTUNNELEN
Teknisk bygg
Formtegning. Plan og snitt

KONKURRANSEGRUNNLAG

Tegningsdato	2017-06-16
Bestiller	Torbjørn Hetlevik
Produsert for	Region Vest
Produsert av	Norconsult AS
Prosjektnummer	304490
PROF-nummer	
Arkivnummer	
Byggverksnummer	
Målestokk A1	1 : 50
Tegningsnummer	K100
Revisjon	

Utarbeidet av	Kontrollert av	Godkjent av	Konsulentarkiv
KR	SHBoy	KrPWa	5163870

2017-06-13 06:44:48 X:\Ver\prosjekt\Bergen\014503\014503701\BIM\Construksjon\Revit_Series\R15_5163701_cleo_bygg_Lyngfjelltunnelen.rvt