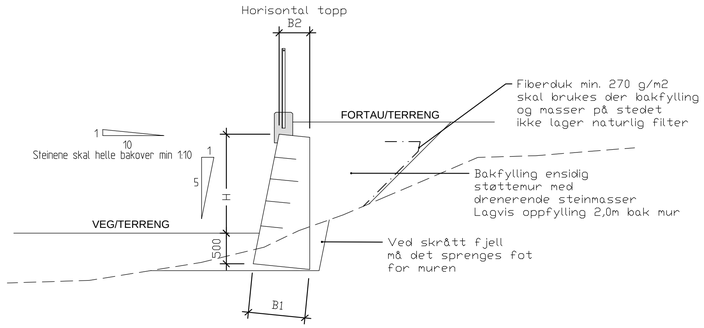

SNITT STØTTEMUR
Tørrmur av naturstein
M=1:50

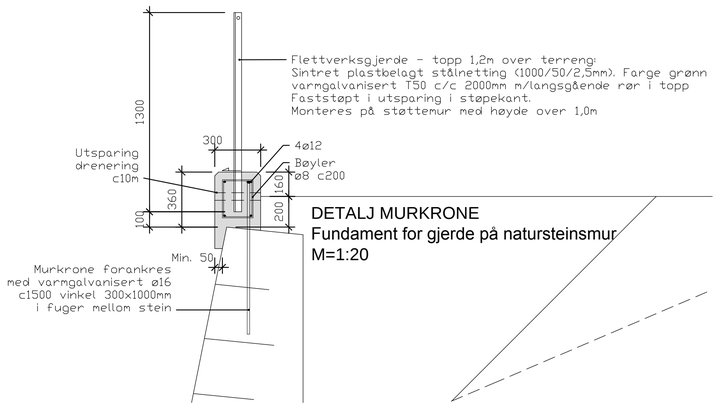

DETALJ MURKRONE
Fundament for gjerde på natursteinsmur
M=1:20

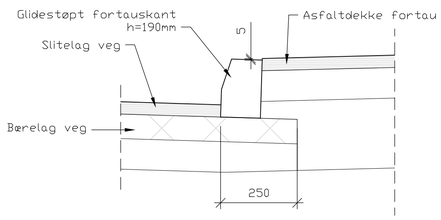

AVSLUTNING ASFALT
MOT FORTAUSKANT
M=1:10

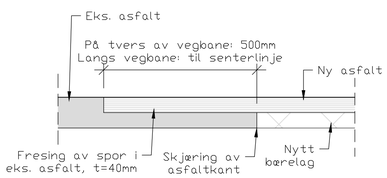

OVERGANG EKSISTERENDE/
NY ASFALT
M=1:10

Snitt A-A

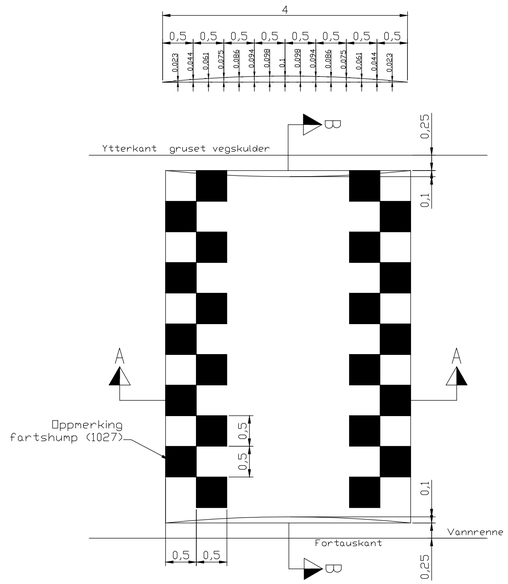

PLAN FARTSHUMP
Sirkelhump 30 km/t
M=1:50

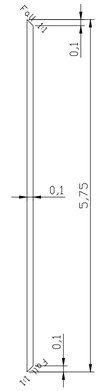

Snitt B-B

TØRRMUR:
Muren skal bygges opp av velegnede kubiske steiner eller blokker med fraksjon 60-100cm.
Disse mures i forband både i lengde og tverretning.

Avvik fra planlagt murfront skal ikke overstige 100mm.
Langsgående fuger skal være vannrette. Fugene skal ha minst mulig hulrom og skal ikke fylles med mindre stein som ikke har teknisk funksjon i muren.
Ferdig mur skal ha størst stein i bunnen og ellers god fordeling av blokkstørrelse med forband og fortanning.

Sprengsteinsfyllingen under og bak tørrmuren skal komprimeres til minst 95% Standard Proctor. Bak muren må små lagtykkelser legges og egnet komprimeringsutstyr for å tilfredsstille kravet til komprimering og samtidig redusere faren for å påføre deformasjoner av muren.

Statens Vegvesen sin håndbok 182 skal brukes som rettleding for muringen.

MURHØYDE H (m)	BUNNBREDDE B1 (m)	TOPPBREDDE B2 (m)
1,0-2,0	1,0	0,5
3,0	1,35	0,6

FARTSHUMP:
Fartshump skal asfalteres med samme tverrfall som eksisterende veg.
Tillatt avvik +/- 1cm.
Fartshump skal legges i full vegbredde på de steder der det ikke er fortau eller andre hindringer for vannavrenning.

BETONG:
Kvalitet B45 SV-40, MF40

ARMERING:
Stålkvalitet B500NC
Overdekning: 40mm til monteringsstenger
50mm til konstruktiv armering (60mm i bunn fundament)
Tillatt avvik: ± 5mm for monteringsstenger
±15mm for konstruktiv armering

KONTROLLKLASSE:
Normal kontroll

TOLERANSEKLASSE:
Synlig betong: D

AVFASING:
Alle synlig hjørner avfases m/trekantlist 20x20mm.

ARBEIDSTEGNING

Rev.	Dato	Sign.	Revisjonen gjelder

Oppdragsgiver
LINDÅS KOMMUNE-TEKNISK DRIFT

Prosjekt
IKENBERGET-STØLEN. NY ATKOMSTVEG.
Detalj veganlegg.

Tegn.	Kontr.	Godkj.
THF	THF	

Dato: 08.05.14
Målestokk: 1:10/20/50
Format: A1
Prosjektnr.: 1713
Tegningsnr.: J01
Rev.

haugen VVA
Fabrikkgaten 7B
5059 Bergen
Tlf. 55 59 82 60
e-post: post@haugenvva.no