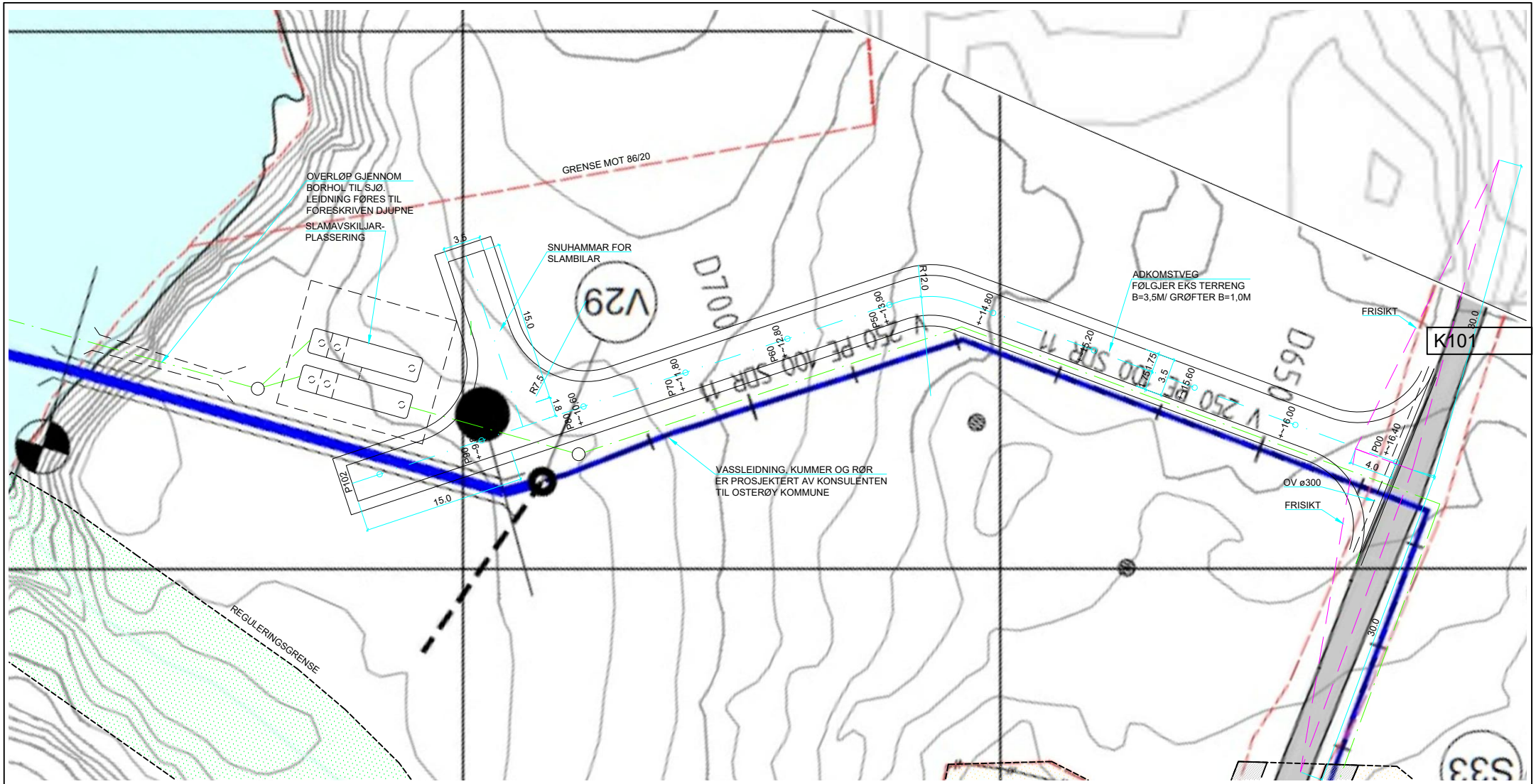

PLAN

M=1:250

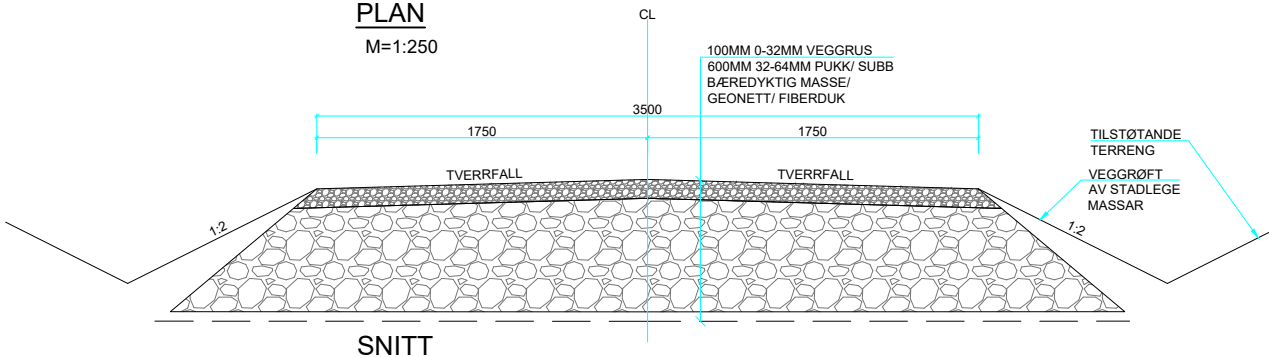

SNITT

M=1:20

Vedlegg E1

GBN 86/5 - OSTERØY KOMMUNE
HELLDAL HYTTEFELT

HANSEN & EKNES AS
OSTERØYVEGEN 2514 | 5283 FOTLANDSVÅG
Tlf.: 56 39 00 08 | E-post: post@hansen-eknes.no

UTFØRT:	SEk	KONTROLL:	SEk
MÅLESTOKK:	1:250/ 1:500	FORMAT:	A2/ A4
DATO:	16.11.2018	FASE:	SØKNAD
PROSJEKTNR.:		TEGNINGSNUMMER:	REVISJON
2018024		K101	

SLAMAVSKILJAR OG VEG
PLAN OG SNITT