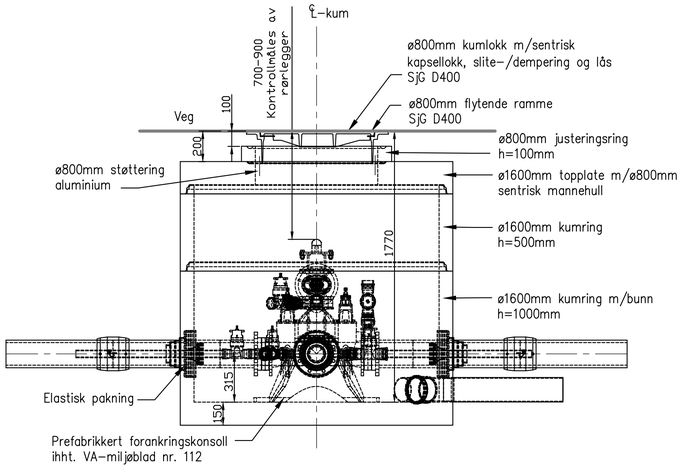

SNITT VANNKUM V1
M=1:20

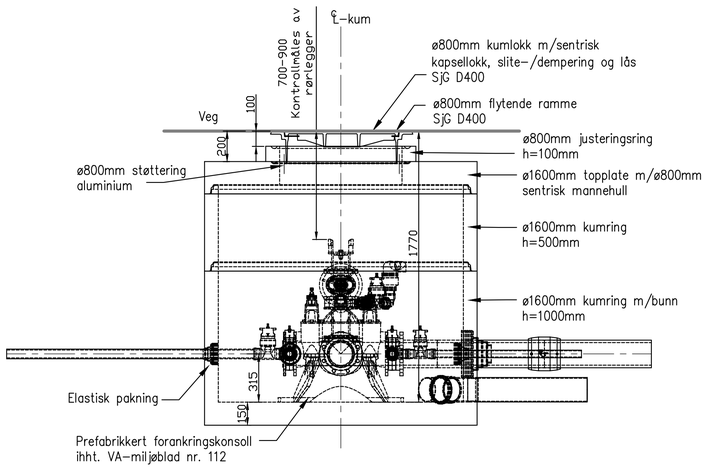

SNITT VANNKUM V2
M=1:20

VA Produktbibliotek
Stykkliste V1

Pos.nr	Beskrivelse	Dimensjon	Materiale	Trykklasse	Antall	Kommentar	Rev
1	Krage m/løsflens lang	DN100-110	PE	PN10	1	-	
2	Reduksjonsflens	DN150-100	PE	PN10	1	-	
3	Mellomring m/bajonett	DN150	Støpejern	PN10-16	1	m/bakkekran og plugg. Gjengefri i gods	A
4	Ventil T-2240 m/nøkkeltopp	DN150	Støpejern	PN16	1	Uten serviceventiler	
5	Sluseventil S-1140	DN100	Støpejern	PN16	1	m/ratt	
6	Mellomring m/bajonett	DN100	Støpejern	PN10-16	1	m/bakkekran og plugg. Gjengefri i gods	
7	Brannventil_30-30	DN100	Støpejern	PN10-16	1	m/brannventilsikring og isolasjonshette	
8	Flenserør	DN100	Støpejern	PN10-16	1	L=200mm	
9	Dobbeltmuffe	DN180	PE	SDR11	2	Elektromuffe	A
10	Krage m/løsflens lang	DN150-180	PE	PN10	2	-	A
12	Mellomring med 2 uttak og bajonett	DN150x50/32	Støpejern	PN10-16	2	-	A
13	Albue	DN50x1,5	Messing	PN10-16	2	-	A

VA Produktbibliotek
Stykkliste V2

Pos.nr	Beskrivelse	Dimensjon	Materiale	Trykklasse	Antall	Kommentar	Rev
1	Dobbeltmuffe	DN180	PE	SDR11	1	Elektromuffe	
2	Krage m/løsflens lang	DN150-180	PE	PN10	1	-	
3	Utgår	-	-	-	-	-	A
4	Utgår	-	-	-	-	-	A
5	Utgår	-	-	-	-	-	A
6	Ventil T-2240 m/nøkkeltopp	DN150	Støpejern	PN16	1	Uten serviceventiler	
7	Sluseventil S-1140	DN100	Støpejern	PN16	1	m/ratt	
8	Mellomring m/bajonett	DN100	Støpejern	PN10-16	1	m/bakkekran og plugg. Gjengefri i gods	
9	Brannventil_30-30	DN100	Støpejern	PN10-16	1	m/brannventilsikring og isolasjonshette	
10	Flenserør	DN100	Støpejern	PN10-16	1	L=200mm	
11	Messing bakkekran	DN63	Støpejern	PN10-16	1	-	
12	Blindflens med Esco Lock	DN150-63	Messing	PN10-16	1	Bajonettkobling i avsinkningsfri messing.	
13	Mellomring med 2 uttak og bajonett	DN150x50/32	Støpejern	PN10-16	2	m/bakkekran. Gjengefri i gods.	
14	Albue	DN50x1,5	Messing	PN10-16	2	-	
15	Luftventil	DN50	Nylon	PN16	1	-	
16	Messing bakkekran	DN50	Støpejern	PN10-16	1	-	
17	Blindflens	DN150	Støpejern	PN10-16	1	-	A

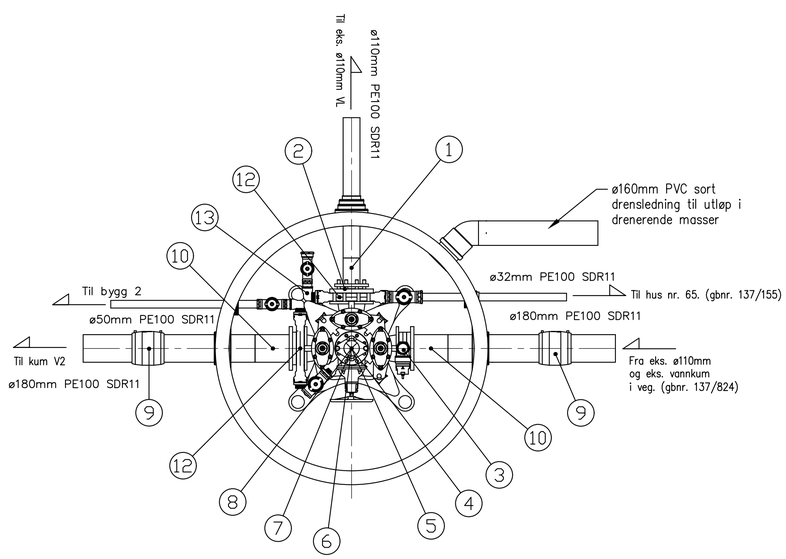

PLAN VANNKUM V1
M=1:20

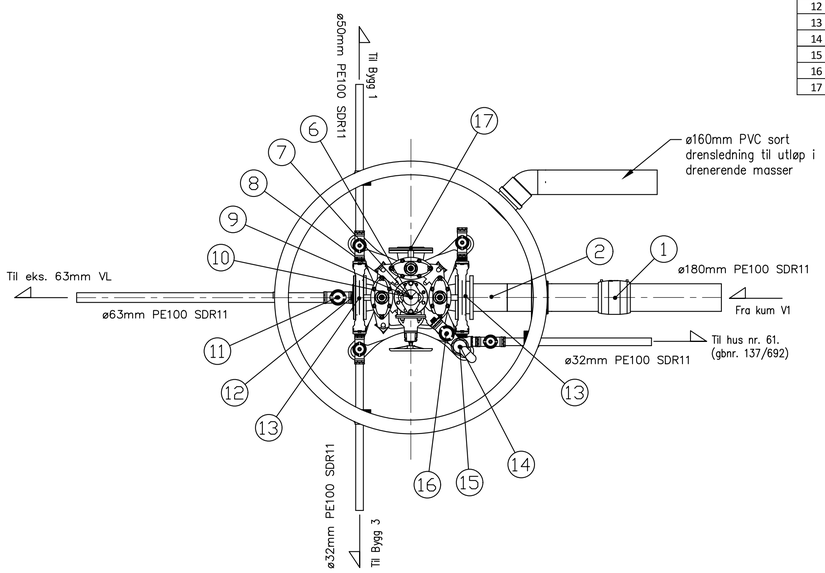

PLAN VANNKUM V2
M=1:20

TILBUDSTEGNING

Rev.	Dato	Sign.	Revisjonen gjelder
A	16.12.2020	HF	Kum V1 og V2 endret. Se stykklister.

Oppdragsgiver: Gripsgård Bygg AS

Prosjekt: Vesleheimen Bustadfelt
Detaljtegning vannkum V1 og V2

Tegn.	Kontr.	Godkj.
HF	THF	THF

Dato: 27.10.2020
Målestokk: 1:20
Format: A1
Prosjektnr: 20006
Tegningsnr: GH20
Rev.: A

haugenVVA
Kanalveien 5
5068 Bergen
Tlf. 55 59 82 60
e-post: post@haugenvva.no