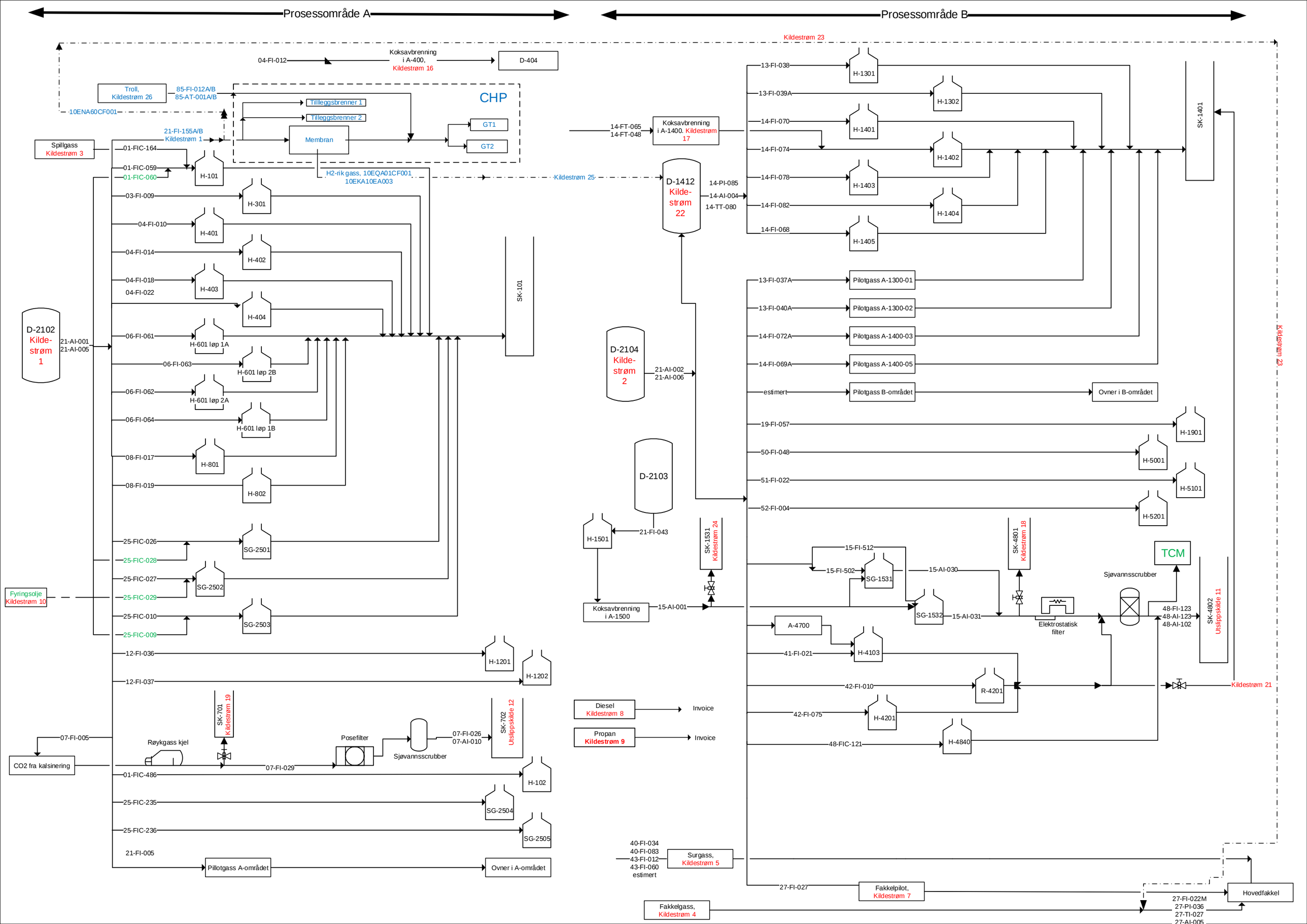
Prosessområde A
Prosessområde B
Kildestrøm 23
04-FI-012
Koksavbrenning i A-400, Kildestrøm 16
D-404
Troll, Kildestrøm 26
85-FI-012A/B
85-AT-001A/B
10ENA60CF001
CHP
Tilleggsbrenner 1
Tilleggsbrenner 2
Membran
GT1
GT2
21-FI-155A/B
Kildestrøm 1
Spillgass Kildestrøm 3
01-FIC-164
01-FIC-059
01-FIC-060
H-101
H2-rik gass, 10EQA01CF001
10EKA10EA003
Kildestrøm 25
03-FI-009
H-301
04-FI-010
H-401
04-FI-014
H-402
04-FI-018
04-FI-022
H-403
H-404
SK-101
D-2102 Kilde-strøm 1
21-AI-001
21-AI-005
06-FI-061
H-601 løp 1A
06-FI-063
H-601 løp 2B
06-FI-062
H-601 løp 2A
06-FI-064
H-601 løp 1B
08-FI-017
H-801
08-FI-019
H-802
25-FIC-026
SG-2501
25-FIC-028
25-FIC-027
SG-2502
Fyringsolje Kildestrøm 10
25-FIC-029
25-FIC-010
SG-2503
25-FIC-009
12-FI-036
H-1201
12-FI-037
H-1202
SK-701 Kildestrøm 19
07-FI-005
Røykgass kjel
Posefilter
Sjøvannsscrubber
07-FI-026
07-AI-010
SK-702 Utslippskilde 12
CO2 fra kalsinering
07-FI-029
01-FIC-486
H-102
25-FIC-235
SG-2504
25-FIC-236
SG-2505
21-FI-005
Pillotgass A-området
Ovner i A-området
14-FT-065
14-FT-048
Koksavbrenning i A-1400. Kildestrøm 17
D-1412 Kilde-strøm 22
14-PI-085
14-AI-004
14-TT-080
13-FI-038
H-1301
13-FI-039A
H-1302
14-FI-070
H-1401
14-FI-074
H-1402
14-FI-078
H-1403
14-FI-082
H-1404
14-FI-068
H-1405
SK-1401
13-FI-037A
Pilotgass A-1300-01
13-FI-040A
Pilotgass A-1300-02
14-FI-072A
Pilotgass A-1400-03
14-FI-069A
Pilotgass A-1400-05
estimert
Pilotgass B-området
Ovner i B-området
19-FI-057
H-1901
50-FI-048
H-5001
51-FI-022
H-5101
52-FI-004
H-5201
D-2104 Kilde-strøm 2
21-AI-002
21-AI-006
D-2103
21-FI-043
H-1501
SK-1531 Kildestrøm 24
Koksavbrenning i A-1500
15-AI-001
15-FI-512
15-FI-502
SG-1531
15-AI-030
SG-1532
15-AI-031
SK-4801 Kildestrøm 18
Elektrostatisk filter
Sjøvannsscrubber
TCM
48-FI-123
48-AI-123
48-AI-102
SK-4802 Utslippskilde 11
Kildestrøm 21
A-4700
41-FI-021
H-4103
42-FI-010
R-4201
42-FI-075
H-4201
48-FIC-121
H-4840
Diesel Kildestrøm 8
Invoice
Propan Kildestrøm 9
Invoice
40-FI-034
40-FI-083
43-FI-012
43-FI-060
estimert
Surgass, Kildestrøm 5
27-FI-027
Fakkelpilot, Kildestrøm 7
Hovedfakkel
Fakkelgass, Kildestrøm 4
27-FI-022M
27-PI-036
27-TI-027
27-AI-005
Kildestrøm 23