S2 - Φ600

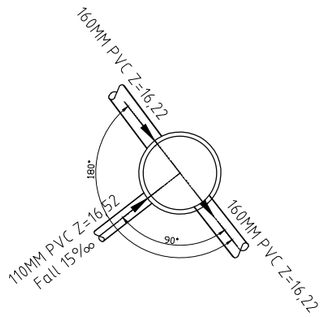

Kum nr.	S2
Dimensjon:	600MM
Materiale:	PP
Høyde bunn innvendig:	16,22
Høyde topp lokk:	18,24

O2 - Φ600

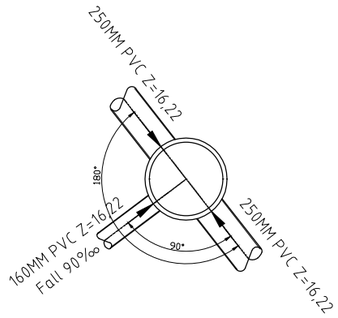

Kum nr.	O2
Dimensjon:	600MM
Materiale:	PP
Høyde bunn innvendig:	16,22
Høyde topp lokk:	18,24

SP3 - Φ425

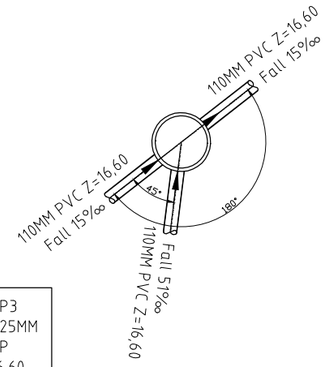

Kum nr.	SP3
Dimensjon:	425MM
Materiale:	PP
Høyde bunn innvendig:	16,60
Høyde topp lokk:	18,35

OP3 - Φ425

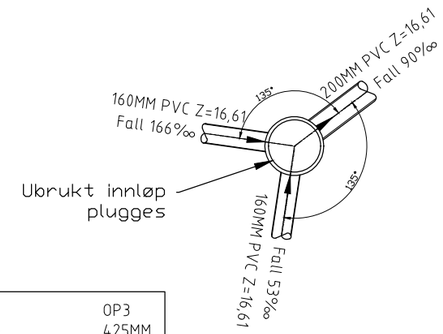

Kum nr.	OP3
Dimensjon:	425MM
Materiale:	PP
Høyde bunn innvendig:	16,61
Høyde topp lokk:	18,35

SP4 - Φ425

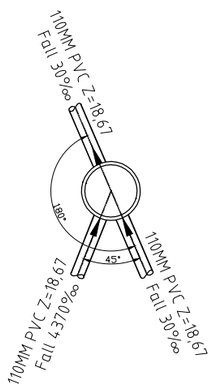

Kum nr.	SP4
Dimensjon:	425MM
Materiale:	PP
Høyde bunn innvendig:	18,67
Høyde topp lokk:	20,05

S4 - Φ600

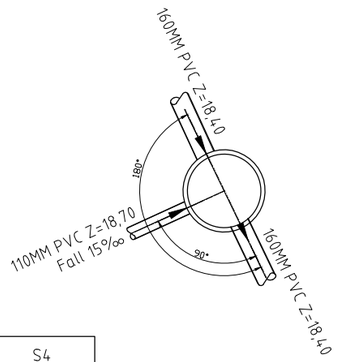

Kum nr.	S4
Dimensjon:	600MM
Materiale:	PP
Høyde bunn innvendig:	18,40
Høyde topp lokk:	20,20

O4 - Φ600

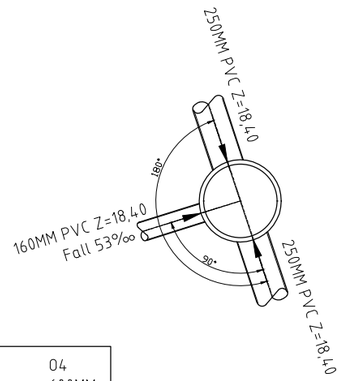

Kum nr.	O4
Dimensjon:	600MM
Materiale:	PP
Høyde bunn innvendig:	18,40
Høyde topp lokk:	20,22

ARBEIDSTEGNING

Rev.	Dato	Sign.	Revisjonen gjelder

Oppdragsgiver
Fløssvika Utvikling AS

Prosjekt
Fløsvika boligfelt
Kumskjema spillvann- og overvannskum

Tegn.	Kontr.	Godkj.
HF	THF	

Dato: 29.06.18
Målestokk: 1:50 A3
Prosjektnr. 18023
Tegningsnr. GH30
Rev.

haugen VVA
Kanalveien 5
5068 Bergen
Tlf. 55 59 82 60
e-post:
post@haugenvva.no