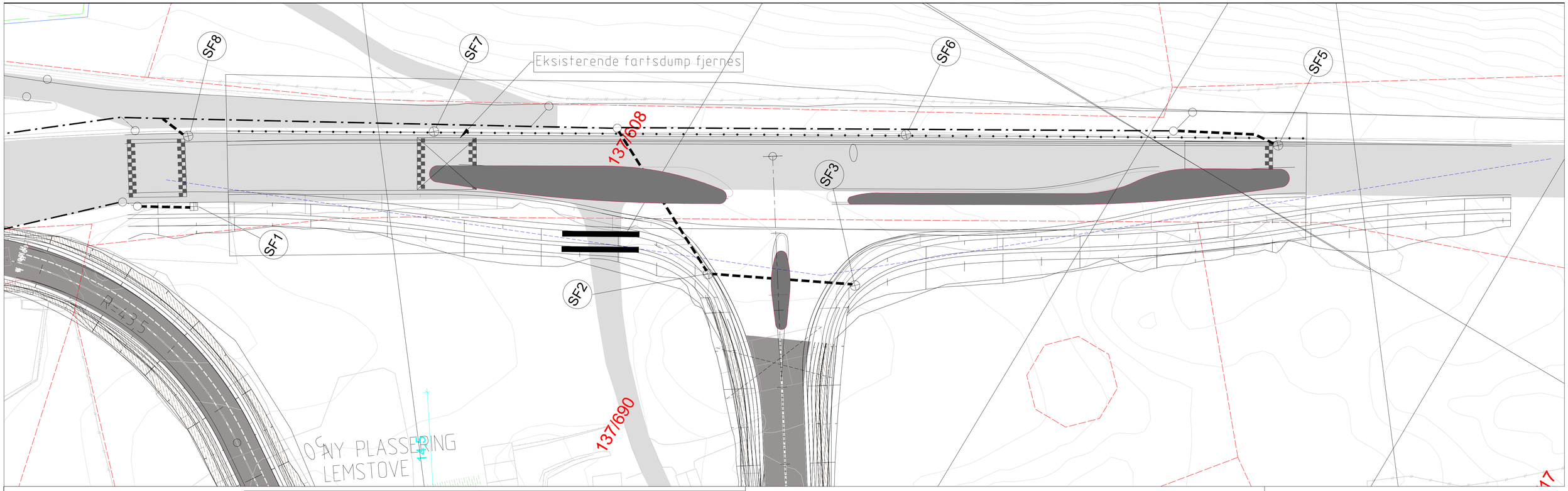

Plan, generelt sandfang
med kumlokk 1:20

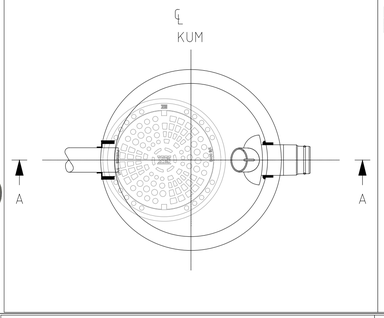

Snitt A-A
1:20

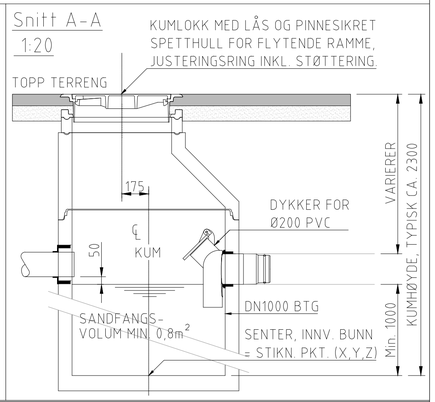

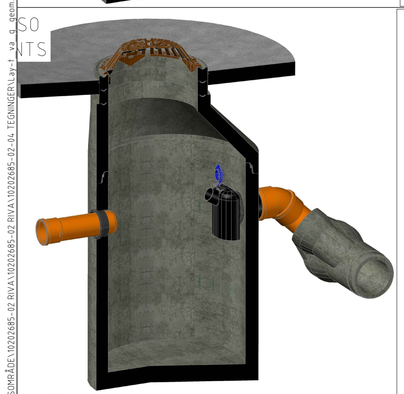

Plan, generelt sandfang
med kuppelrist 1:20

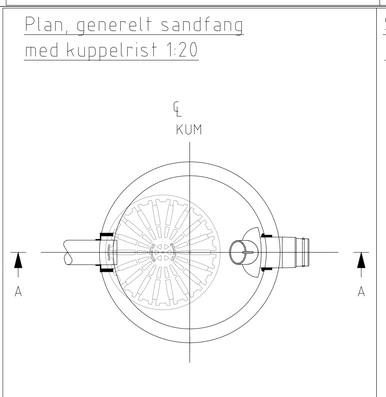

Snitt A-A
1:20

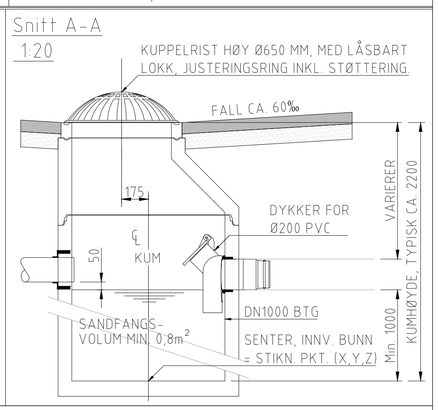

Ledninger	Eksisterende	Prosjektert
Drensledning	-·-·-·-·-	▬▬▬▬▬

Symboler

Ristsluk ⊗
Kuppelrist ⊗

Rev.	Beskrivelse	Dato	Tegn.	Kontr.	Godkj.
0	Foreløpig	29.04.2019	TEE	RBS	TAO

Constructa entrepenør AS
Alversund skole

Fag: RIVA
Format: A1
Dato: 29.04.2019

Plantegning
Plassering infiltrasjonssandfang ved nytt kryss

Målestokk: 1:250
Koordinatsystem:
Høydesystem:

Multiconsult
www.multiconsult.no

Status: Foreløpig
Konstr./Tegnet: TEE
Kontrollert: RBS
Godkjent: TAO
Oppdragsnr.: 10202685-02
Tegningsnr.: G101
Rev.: 0

O:\010202\10202685-02\10202685-02-03 ARBEIDSOMRÅDE\10202685-02 RIVA\10202685-02 RIVA\10202685-02-04 TEGNINGER\Lay-t_va_g_geom.dwg, - Layout: (G101), - Plottet av: tee, Dato: 2019.05.23 kl 10:47