PLAN, VANNKUM V12
1:20

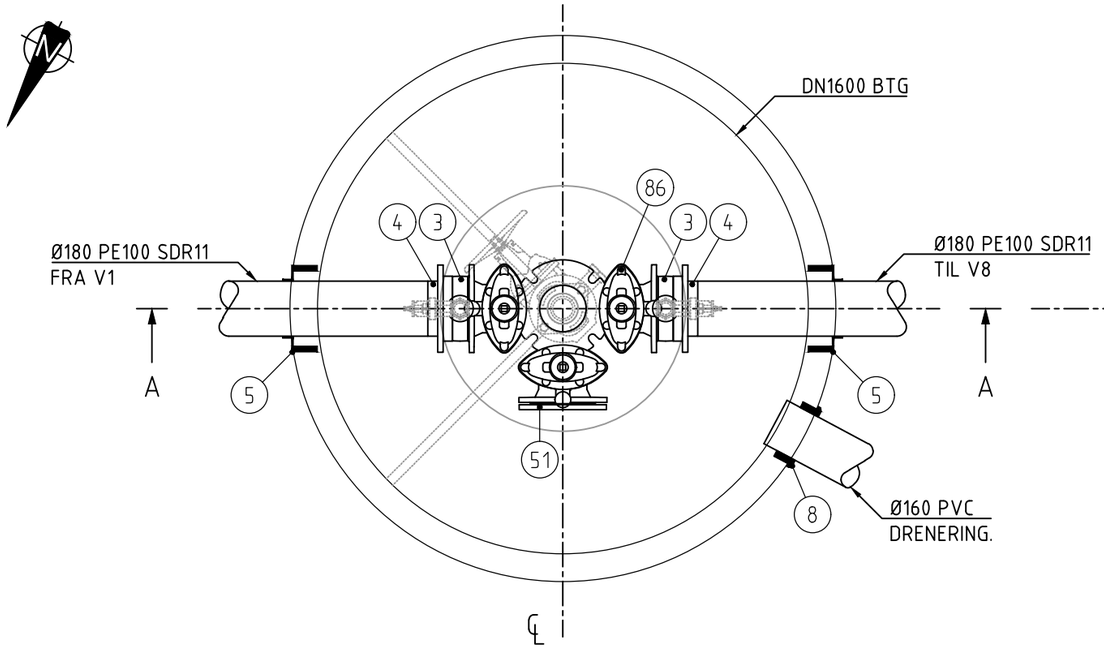

PLAN TOPPDEKKE
1:20

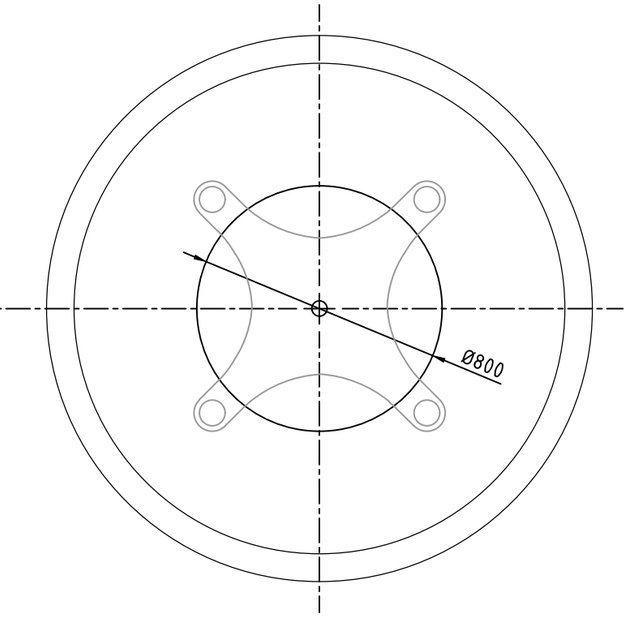

SNITT A-A
1:20

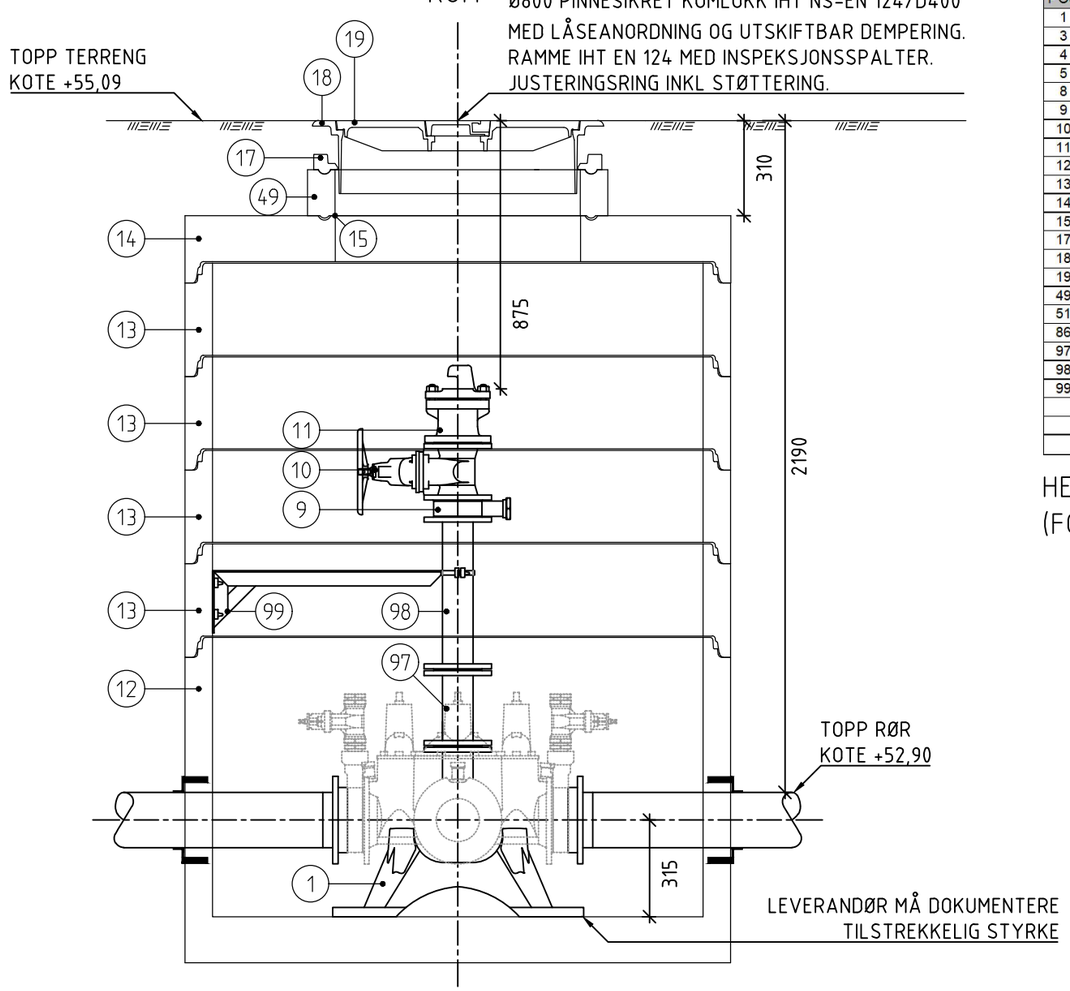

℄
KUM

Ø800 PINNESIKRET KUMLOKK IHT NS-EN 124/D400
MED LÅSEANORDNING OG UTSKIFTBAR DEMPERING.
RAMME IHT EN 124 MED INSPEKSJONSSPALTER.
JUSTERINGSRING INKL STØTTERING.

DELELISTE

POS	BESKRIVELSE	MATERIALE	DIM	ANMERKNING	ANTALL	STK. PRIS	PRIS
1	KONSOLL FOR ARMATURER FABR. MONTERT	SJK	DN150	PN16	1		
3	MELLOMRING M/BAJONETTLØSNING OG PLUGGET BAKKEKRAN	SJK	DN150	PN16	2		
4	SVEISEKRAGE MED LØSFLENS	PE	150/180	PN16	2		
5	COMBI-PAKNING TYPE FORSHEDA F911- ELLER TILS.	-	Ø180	FOR Ø180 PE	2		
8	AR-PAKNING, TYPE FORSHEDA F910 ELLER TILSV.	-	160/186	FOR Ø160 PVC	1		
9	MELLOMRING MED BAJONETTLØSNING OG PLUGGET UTTAK	SJK	DN100	PN16	1		
10	SLUSEVENTIL M/RATT, BL = 190MM	SJK	DN100	PN16	1		
11	BRANNVENTIL, MED BRANNVENTILSIKRING OG BESKYTTELSESHETTE	SJK	DN100	PN16	1		
12	KUMRING M/BUNN	BET	DN1600	H=1060	1		
13	KUMRING	BET	DN1600	H=300	4		
14	TOPPLATE M/SENTRISK MANNHULL Ø800	BET	Ø1600	H=150	1		
15	STØTTERING AV ALUMINIUM	ALU	Ø800	-	1		
17	AVSLUTNINGSRING	-	Ø800	H=50	1		
18	FLYTENDE RAMME, BELASTNINGSKLASSE D400	STJ	Ø800	-	1		
19	STJ. LOKK, M/SENTRISK KAPSELL LOKK, BELASTNINGSKLASSE D400	STJ	Ø800	-	1		
49	JUSTERINGSRING	BET	DN800	H=150	1		
51	BLINDFLENS	SJK	DN150	PN16	1		
86	VENTIL-T M/BRANNVENTILAVSTIKKER, NØKKELTOPPER OG U/SERVICEVENT.	SJK	DN150	PN16	1		
97	FLENSERØR L= 250	SJK	DN100	PN10	1		
98	FLENSERØR L= 500	SJK	DN100	PN10	1		
99	PENDELKONSOLL	-	-	BL. CA. 0,8M	1		
	TILKOBLING AV DREN TIL OV LEDNING/KUM, EVT. PERFORERT				RS		
	DRENSLEDNING LANGS GRØFT (MIN 10M) INKLUDERT ALLE DELER						
						TOTAL	

HENVISER TIL VA-MILJØBLAD 112
(FOR FORANKRING)

Rev.	Beskrivelse	Dato	Tegn.	Kontr.	Godkj.
1	Foreløpig	24.05.2019	TERL	TEE	TAO

Constructa Entreprenør AS
Alversund skole

Detaljtegning
Vannkum V12

Fag: RIVA
Format: A3
Dato: 24.05.2019
Format/Målestokk: 1:20

Multiconsult
www.multiconsult.no

Status: Foreløpig
Konstr./Tegnet: TERL
Kontrollert: TEE
Godkjent: TAO
Oppdragsnr.: 10202685-02
Tegningsnr.: H12
Rev.: 1

\\netappbrg01\oppdrag\010202\10202685-02\10202685-02-03 ARBEIDSOMRÅDE\10202685-02 RIVA\10202685-02 RIVA\10202685-02-04 TEGNINGER\Lay_a_gh_vannkummer.dwg, - Layout: (H12 (A3)), - Plottet av: terl, Dato: 2019.05.24 kl 10:36